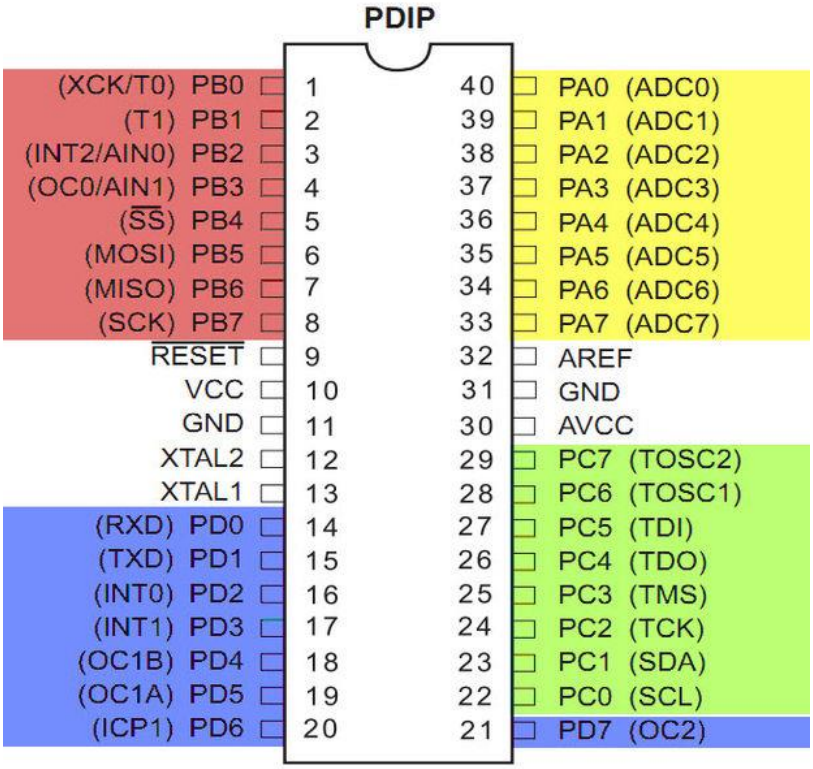

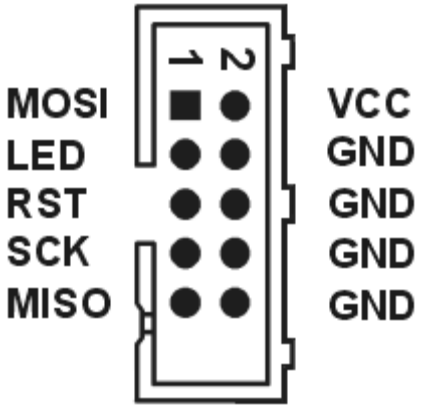

Częstotliwość taktowania mikrokontrolera: 8.000 MHz

Materiały dostępne na stronie: http://w-tarnawski.pl/avr/

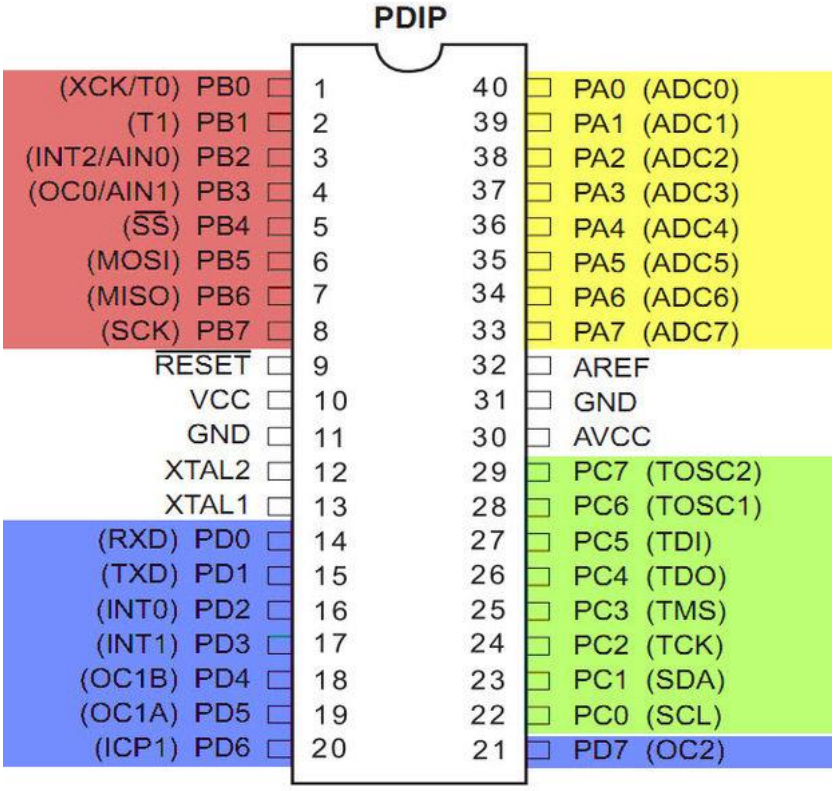

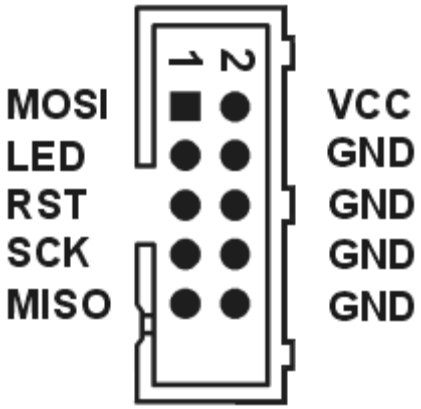

Częstotliwość taktowania mikrokontrolera: 8.000 MHz

Materiały dostępne na stronie: http://w-tarnawski.pl/avr/